產品數據表

# 1165-5 AMR/AGV-5強化39活動輪-單輪系列(中輕型)

抗靜電HPU輪 (黑弧) 輪徑 × 輪寬 75 × 30mm

EAN

KS-11650305752133



圖片可能與原始產品有所落差

活动式脚轮，焊接钢板架
表面镀锌，底板式安装装置，孔距80 x 60
铸铁制轮芯，高品质聚氨酯轮面，铣黑色
轮子轴承—精密滚珠，抗靜電

轮面：高品质聚氨酯制成
轮芯：铁芯/铸铁

產品說明僅供參考一切以實體產品為主

## 產品詳細規格

◉ 公制 ○ 英制

| | |
|---|---|
| 輪徑 | 75mm |
| 輪寬 | 30mm |
| 輪子軸承 | 搭配滚珠軸承的輪子 |
| 底板規格 | 110 x 80mm |
| 底板孔距 | 80 x 60mm |
| 底板孔徑 | 12 x 9mm |
| 偏心距 | 25mm |
| 旋轉干涉 | 152mm |
| 總高 | 107mm |
| 旋轉半徑 | 76mm |
| 硬度 | 92±5° Shore A |
| 荷重(動態) | 300kgs |
| 荷重(靜態) | 450kgs |
| 溫度 | -20°C to +70°C |
| 腳架樣式 | 活動 |
| 不銹鋼 | 否 |
| 導電 | 否 |
| 抗靜電 | 是 10^6/~10^9/Ω |
| 腳輪重量 | 2.00kgs |
| 測試標準 | ISO22883 |

## 優勢簡覽

| | |
|---|---|
| 滾動順暢 | ●●●●● |
| 靜音表現 | ●●●●○ |
| 保護地板 | ●●●●● |

## 腳輪外觀尺寸2D圖檔

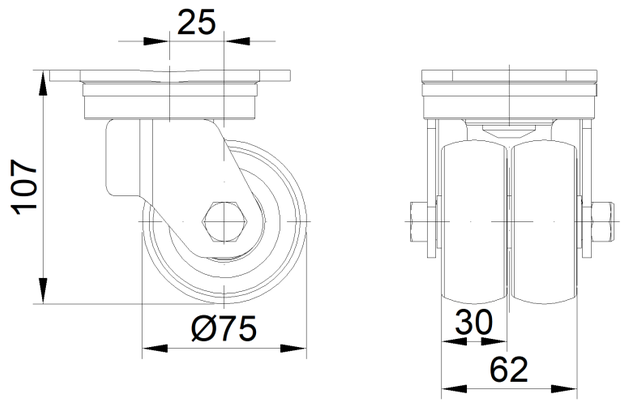


## 底板外觀尺寸2D圖檔

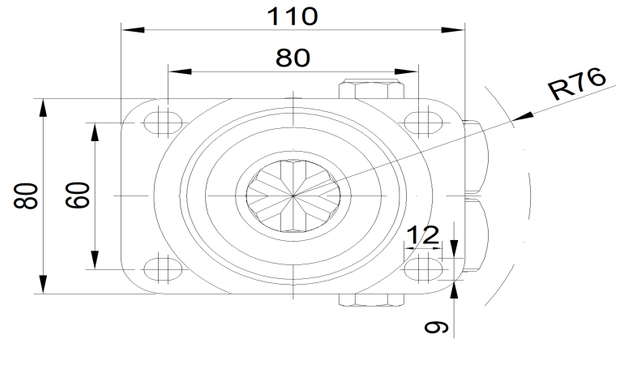


* 對公制和英制規格之間有任何偏差疑慮，請以公制規格為主。

© 版權所有 2026 得胜上好輪 www.dersheng.com