产品数据表

# 1165-1 AMR/AGV-1弹簧轮系列

QPU 轮 (蓝弧) 轮径 × 轮宽 62.5×45mm

EAN

KS-11655200531013

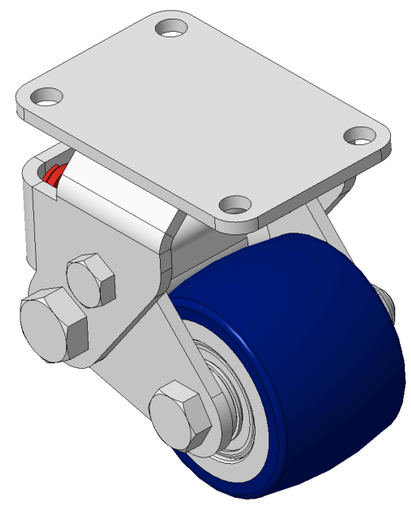

图片可能与原始产品有所落差

固定式弹簧加载脚轮，焊接钢板架
表面镀锌，底板式安装装置，孔距73x44.5
铸铁制轮芯，高质量聚氨酯轮面
铣蓝色，轮子轴承—精密滚珠

轮面:高品质聚氨酯制成
轮芯：铁芯/铸铁芯

产品说明仅供参考一切以实体产品为主

## 产品详细规格

◉ 公制 ○ 英制

| | |
|---|---|
| 轮径 | 62.5mm |
| 轮宽 | 45mm |
| 轮子轴承 | 搭配滚珠轴承的轮子 |
| 底板规格 | 90 x 60mm |
| 底板孔距 | 73 x 44.5mm |
| 底板孔径 | 8.5mm |
| 总高 | 100mm |
| 硬度 | 87±5° Shore A |
| 荷重(动态) | 200kgs |
| 荷重(静态) | 300kgs |
| 温度 | -20°C to +70°C |
| 脚架样式 | 固定 |
| 不锈钢 | 否 |
| 导电 | 否 |
| 抗静电 | 否 |
| 脚轮重量 | 1.36kgs |
| 测试标准 | ISO22883 |

## 优势简览

| | |
|---|---|
| 滚动顺畅 | ●●●●● |
| 静音表现 | ●●●●● |
| 保护地板 | ●●●●● |

## 脚轮外观尺寸2D图档

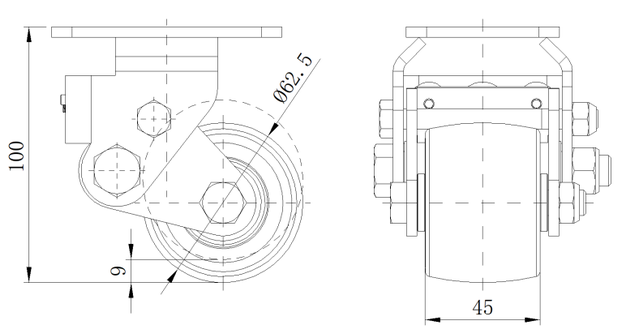


## 底板外观尺寸2D图档

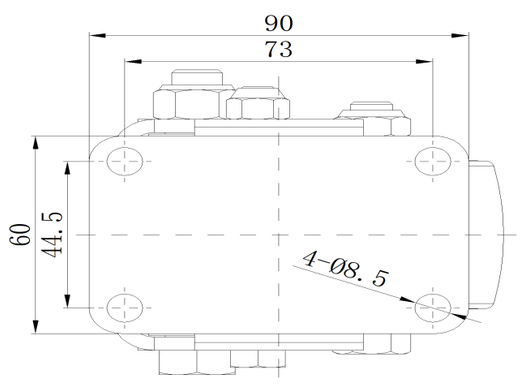


* 对公制和英制规格之间有任何偏差疑虑，请以公制规格为主。

© 版权所有 2026 得胜上好轮 www.dersheng.com