1165 Series — AMR/AGV-4 BÁNH XE CÀNG XOAY (TẢI VỪA) Ổ BI CHÍNH XÁC ĐƠN

PPR Bánh Điện (Đen Xám Nhạt) Đường Kính Bánh × Độ Rộng Bánh 62.5 × 23.5mm

EAN

KS-11655204172333

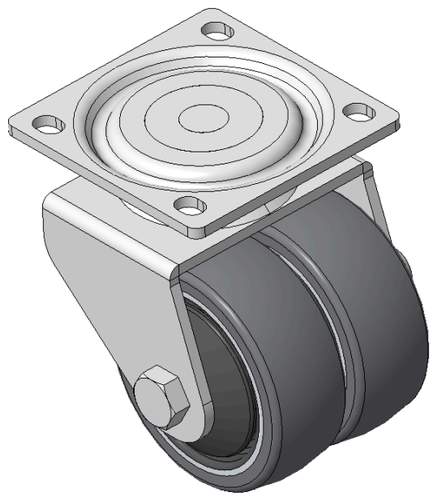

Hình ảnh có thể khác với sản phẩm gốc

Mô tả sản phẩm chỉ mang tính chất tham khảo. Sản phẩm thực tế sẽ được ưu tiên.

Quy cách chi tiết sản phẩm

◉ đơn vị mét ○ đế quốc

Đường kính bánh xe	62.5mm
Chiều rộng bánh xe	23.5mm
vòng bi bánh xe	Bánh xe trang bị vòng bi bi
Quy cách tấm lắp	68 x 68mm
khoảng cách các lỗ trên tấm nền	55 x 52mm
Khoảng cách các lỗ lắp	6.5 x 8.5mm
Độ lệch tâm	20mm
Sự can thiệp quay	112mm
Tổng chiều cao	85mm
Bán kính xoay	56mm
Độ cứng	87±5° Shore A
Tải trọng (động)	35kgs
Tải trọng (tĩnh)	52.5kgs
Nhiệt độ	-20°C to +60°C
Càng bánh xe	Xoay
Thép không gỉ	N/A
Dẫn điện	Y 10^3/～10^4/Ω
Chống tĩnh điện	N/A
Trọng lượng bánh xe đẩy	1.72kgs
Tiêu chuẩn kiểm nghiệm	ISO22883

Tổng quan ưu điểm

Độ di chuyển mượt mà	●●●●○
Chế độ im lặng	●●●●○
Bảo vệ mặt sàn	●●●●●

Bản vẽ 2D kích thước bánh xe đẩy

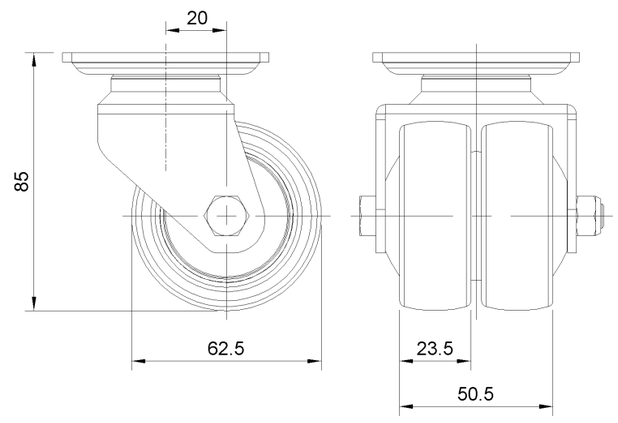

Bản vẽ 2D kích thước tấm lắp

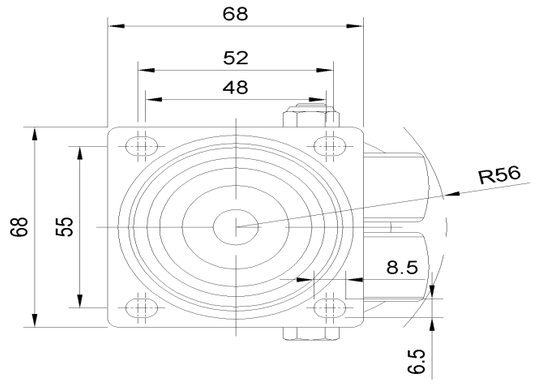

* Nếu có bất kỳ sai lệch nào giữa thông số hệ mét và thông số hệ inch, vui lòng tham khảo thông số hệ mét

© Bản quyền thuộc về 2026 DershengInternational www.dersheng.com