產品數據表

1109-HD 美國機械輪系列

ZQPU輪 輪徑 × 輪寬 50 x 20mm

EAN

TW-4110902002010

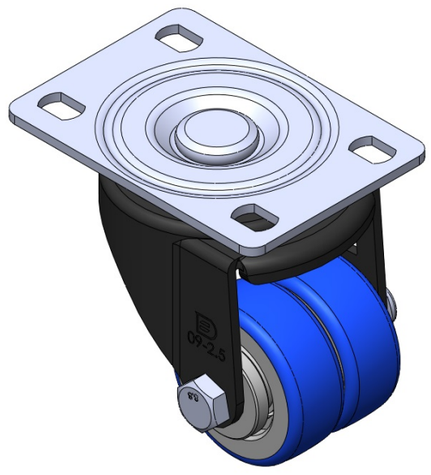

圖片可能與原始產品有所落差

活動式腳輪，底板鉚合沖壓腳架—高級孔 底板鍍鋅，腳架電著，底板式安裝裝置 鑄鐵製輪芯，高品質聚氨酯輪面 藍色，輪子軸承—精密滾珠。

輪面：高品質聚氨酯製成
輪芯：鐵芯/鑄鐵芯

產品說明僅供參考一切以實體產品為主

產品詳細規格

◉ 公制 ○ 英制

輪徑	50mm
輪寬	25mm
輪子軸承	搭配滾珠軸承的輪子
底板規格	96 x 69mm
底板孔距	75 x 45mm
底板孔徑	13 x 9mm
偏心距	27mm
旋轉干涉	104mm
總高	87mm
旋轉半徑	52mm
硬度	87±5° Shore A
荷重(動態)	350kgs
荷重(靜態)	525kgs
溫度	-20°C to +70°C
腳架樣式	活動
不銹鋼	否
導電	否
抗靜電	否
腳輪重量	0.70kgs
測試標準	ISO22883

優勢簡覽

滾動順暢	●●●●●
靜音表現	●●●●●
保護地板	●●●●●

腳輪外觀尺寸2D圖檔

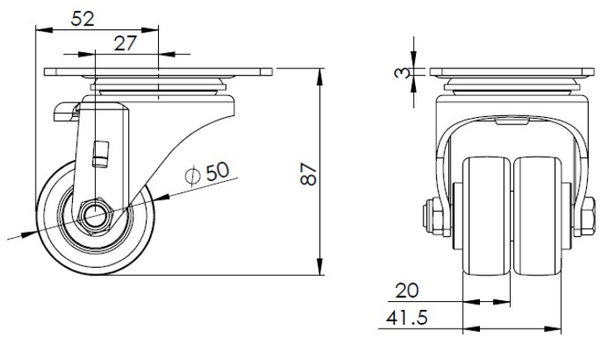

底板外觀尺寸2D圖檔

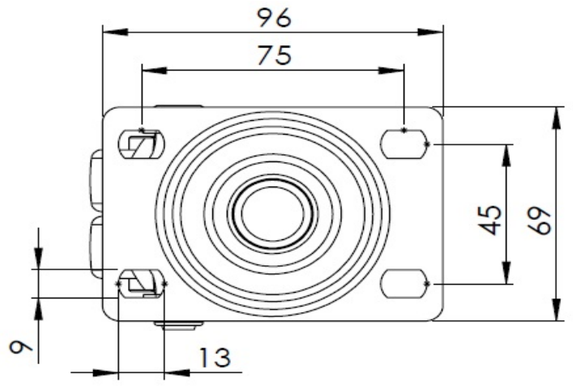

* 對公制和英制規格之間有任何偏差疑慮，請以公制規格為主。

© 版權所有 2026 得胜上好輪 www.dersheng.com