Bảng dữ liệu sản phẩm

1109 Series — BÁNH XE LÙN (Trọng tâm thấp)

Bánh xe nylon Đường kính bánh xe × chiều rộng bánh xe 63 x 45mm

EAN

TW-4110902054014

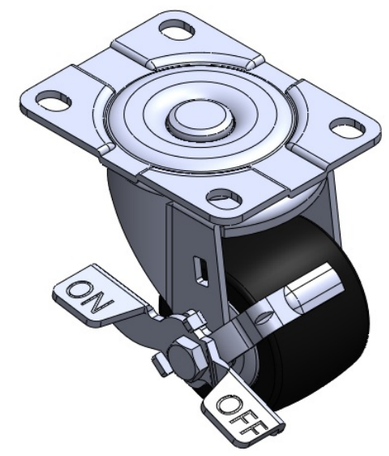

Hình ảnh có thể khác với sản phẩm gốc

Bánh xe có phanh bên và hệ thống khóa. Đế bánh xe được tán đinh và dập. Bề mặt mạ kẽm, đế bánh xe được lắp đặt. Lõi bánh xe và mặt bánh xe bằng nhựa nhiệt dẻo. Vòng bi bánh xe—vòng bi chính xác.

Bề mặt bánh xe: Nhựa nhiệt dẻo

Lõi bánh xe: Nhựa nhiệt dẻo

Mô tả sản phẩm chỉ mang tính chất tham khảo. Sản phẩm thực tế sẽ được ưu tiên.

Quy cách chi tiết sản phẩm

◉ đơn vị mét ○ đế quốc

Đường kính bánh xe	63mm
Chiều rộng bánh xe	45mm
vòng bi bánh xe	Bánh xe trang bị vòng bi bi
Quy cách tấm lắp	105 x 80mm
khoảng cách các lỗ trên tấm nền	83 x 60mm
Khoảng cách các lỗ lắp	13 x 10mm
Độ lệch tâm	31mm
Sự can thiệp quay	156mm
Tổng chiều cao	101mm
Bán kính xoay	78mm
Độ cứng	75±5° Shore D
Tải trọng (động)	250kgs
Tải trọng (tĩnh)	375kgs
Nhiệt độ	-20°C to +80°C
Càng bánh xe	Khóa bên
Thép không gỉ	N/A
Dẫn điện	N/A
Chống tĩnh điện	N/A
Trọng lượng bánh xe đẩy	0.75kgs
Tiêu chuẩn kiểm nghiệm	ISO22883

Tổng quan ưu điểm

Độ di chuyển mượt mà	● ● ● ● ●
Chế độ im lặng	● ● ○ ○ ○
Bảo vệ mặt sàn	● ● ○ ○ ○

Bản vẽ 2D kích thước bánh xe đẩy

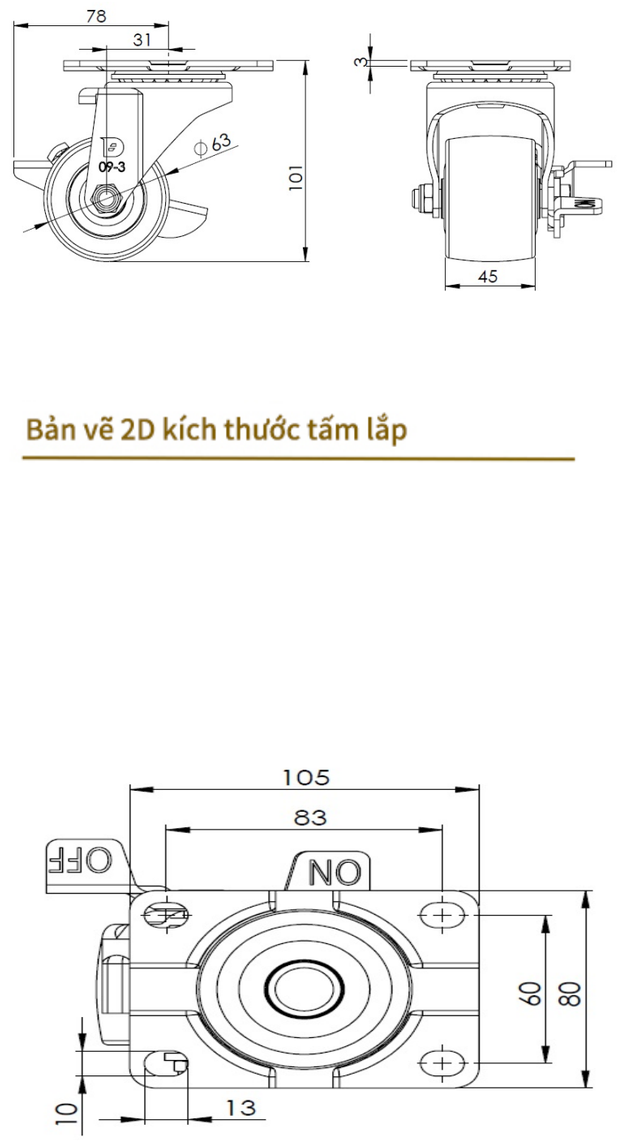

Bản vẽ 2D kích thước tấm lắp

* Nếu có bất kỳ sai lệch nào giữa thông số hệ mét và thông số hệ inch, vui lòng tham khảo thông số hệ mét

© Bản quyền thuộc về 2025 DershengInternational www.dersheng.com