# 1109 Series — BÁNH XE LÙN (Trọng tâm thấp)

Bánh QPU (Lam Cung) Đường kính × Chiều rộng bánh 50 × 45mm

EAN

YJ-11090200535013

Bánh xe di động, chân đế ren dập khuôn—3/8-16UNC
Bề mặt mạ kẽm, thiết bị lắp đặt có ren
Lõi bánh xe bằng sắt, bề mặt bánh xe bằng polyurethane chất lượng cao
Màu xanh lam, vòng bi bánh xe—vòng bi cầu chính xác.

Bề mặt bánh xe: Polyurethane chất lượng cao

Lõi bánh xe: lõi sắt

Mô tả sản phẩm chỉ mang tính chất tham khảo. Sản phẩm thực tế sẽ được ưu tiên.

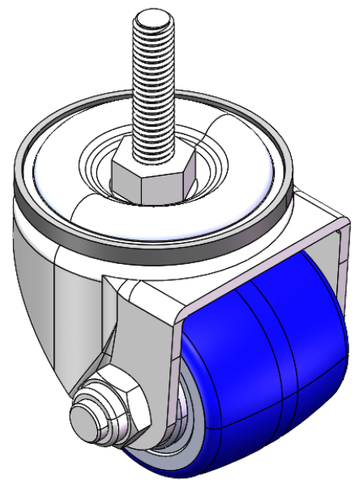

Hình ảnh có thể khác với sản phẩm gốc

## Quy cách chi tiết sản phẩm

◉ đơn vị mét ○ đế quốc

| | |
|---|---|
| Đường kính bánh xe | 50mm |
| Chiều rộng bánh xe | 45mm |
| vòng bi bánh xe | Bánh xe trang bị vòng bi bi |
| Thông số kỹ thuật của ren | 3/8 " -16UNC |
| độ dài ren | 38mm |
| Độ lệch tâm | 17mm |
| Sự can thiệp quay | 96mm |
| Tổng chiều cao | 70mm |
| Bán kính xoay | 48mm |
| Độ cứng | 87±5° Shore A |
| Tải trọng (động) | 100kgs |
| Tải trọng (tĩnh) | 150kgs |
| Nhiệt độ | -20°C to +70°C |
| Càng bánh xe | Xoay |
| Thép không gỉ | N/A |
| Dẫn điện | N/A |
| Chống tĩnh điện | N/A |
| Trọng lượng bánh xe đẩy | 0.84kgs |
| Tiêu chuẩn kiểm nghiệm | ISO22883 |

## Tổng quan ưu điểm

| | |
|---|---|
| Độ di chuyển mượt mà | ● ● ● ● ● |
| Chế độ im lặng | ● ● ● ● ● |
| Bảo vệ mặt sàn | ● ● ● ● ● |

## Bản vẽ 2D kích thước bánh xe đẩy

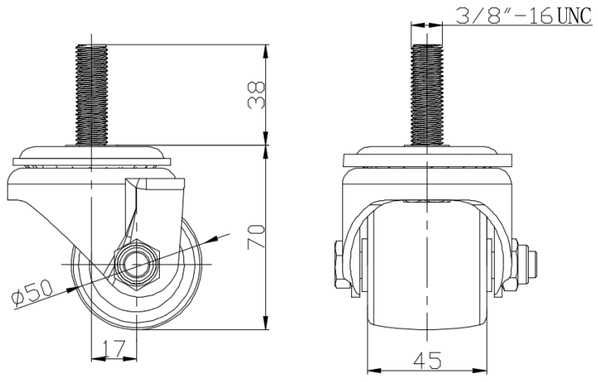


## Bản vẽ 2D kích thước trục ren

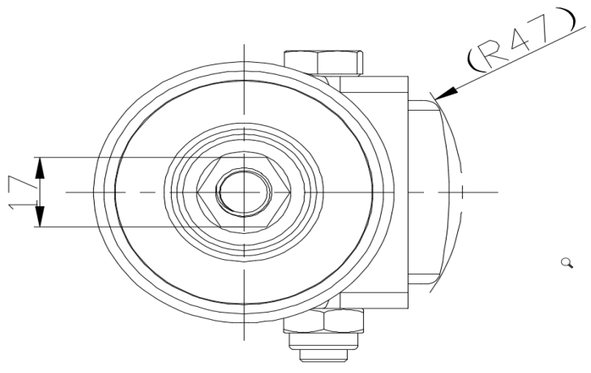


* Nếu có bất kỳ sai lệch nào giữa thông số hệ mét và thông số hệ inch, vui lòng tham khảo thông số hệ mét

© Bản quyền thuộc về 2026 DershengInternational www.dersheng.com