产品资料表

1109 美国轮系列

ZQPU轮 (铣蓝)轮径 × 轮宽 50× 20（41.5） mm

EAN

YJ-11090200805023

活动式脚轮，牙心铆合冲压脚架—3/8"-16
表面镀锌，丝扣式安装装置
铸铁制轮芯，高品质聚安酯轮面
蓝色，轮子轴承—精密滚珠。

轮面：高品质聚安酯
轮芯：铸铁芯

产品说明仅供参考一切以实体产品为主

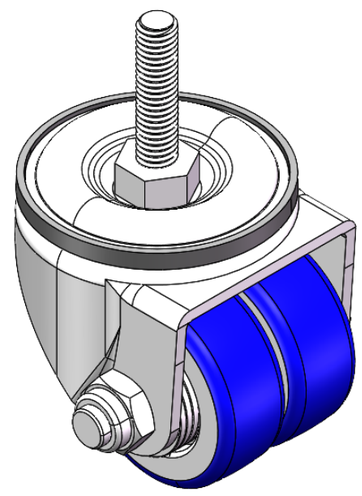

图片可能与原始产品有所落差

产品详细规格

◉ 公制 ○ 英制

轮径	50mm
轮宽	42.5mm
轮子轴承	搭配滚珠轴承的轮子
丝扣规格	3/8 " -16
丝扣长度	38mm
偏心距	17mm
旋转干涉	94mm
总高	70mm
旋转半径	47mm
硬度	87±5° Shore A
荷重(动态)	100kgs
荷重(静态)	150kgs
温度	-20°C to +70°C
脚架样式	活动
不锈钢	否
导电	否
抗静电	否
脚轮重量	0.95kgs
测试标准	ISO22883

优势简览

滚动顺畅	●●●●●
静音表现	●●●●●
保护地板	●●●●●

脚轮外观尺寸2D图档

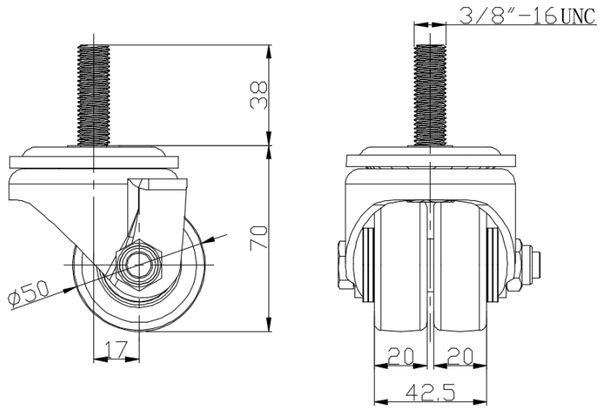

丝扣外观尺寸2D图档

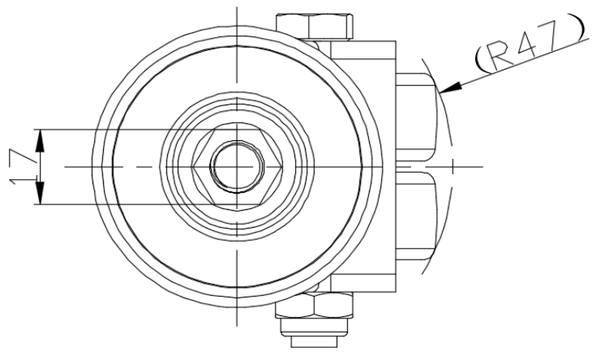

* 对公制和英制规格之间有任何偏差疑虑，请以公制规格为主。

© 版权所有 2026 得胜上好轮 www.dersheng.com