Bảng dữ liệu sản phẩm

1110-2 Series — BÁNH XE NỘI THẤT

Bánh xe tinh thạch (đen trong suốt) đường kính × chiều rộng bánh xe 48 × 23.5mm

EAN

YJ-11100200955013

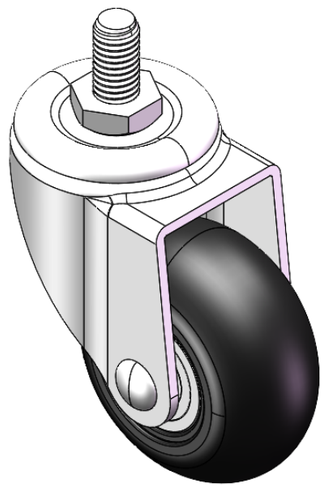

Hình ảnh có thể khác với sản phẩm gốc

Bánh xe xoay, đế dập đinh tán ren—M8-P1.25
Hoàn thiện mạ kẽm, lắp ren
Lõi polypropylen, mặt lốp polyurethane chất lượng cao
Vòng bi bánh xe màu đen trong mờ—vòng bi chính xác.

Bề mặt bánh xe: polyurethane chất lượng cao
Lõi bánh xe: Polypropylene

Mô tả sản phẩm chỉ mang tính chất tham khảo. Sản phẩm thực tế sẽ được ưu tiên.

Quy cách chi tiết sản phẩm

◉ đơn vị mét ○ đế quốc

Đường kính bánh xe	48mm
Chiều rộng bánh xe	23.5mm
vòng bi bánh xe	Bánh xe trang bị vòng bi bi
Thông số kỹ thuật của ren	M8-P1.25
độ dài ren	15mm
Độ lệch tâm	20mm
Sự can thiệp quay	44mm
Tổng chiều cao	68mm
Bán kính xoay	88mm
Độ cứng	80±5° Shore A
Tải trọng (động)	30kgs
Tải trọng (tĩnh)	45kgs
Nhiệt độ	-20°C to +70°C
Càng bánh xe	Xoay
Thép không gỉ	N/A
Dẫn điện	N/A
Chống tĩnh điện	N/A
Trọng lượng bánh xe đẩy	0.16kgs
Tiêu chuẩn kiểm nghiệm	ISO22883

Tổng quan ưu điểm

Độ di chuyển mượt mà	● ● ● ● ●
Chế độ im lặng	● ● ● ● ●
Bảo vệ mặt sàn	● ● ● ● ●

Bản vẽ 2D kích thước bánh xe đẩy

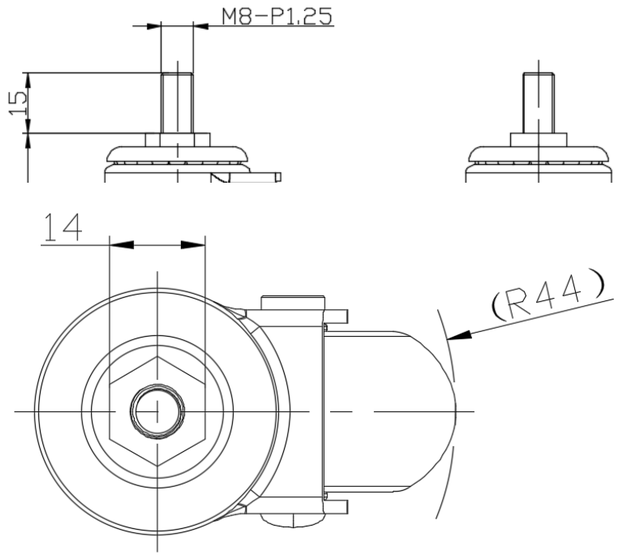

Bản vẽ chỉ mang tính chất tham khảo có thể khác với sản phẩm thực tế.

* Nếu có bất kỳ sai lệch nào giữa thông số hệ mét và thông số hệ inch, vui lòng tham khảo thông số hệ mét

© Bản quyền thuộc về 2025 DershengInternational www.dersheng.com