Bảng dữ liệu sản phẩm

1110-YOYO Series — BÁNH XE YOYO (Bánh xe đôi càng nhựa)

Bánh xe Yoyo (Xám đen trắng) Đường kính bánh xe × Chiều rộng bánh xe 72.8 x 20mm

EAN

YJ-11100300245183

Bánh xe xoay, khung đúc phun đinh tán ren—M12-P1.75
Khung gia cố bằng polypropylen, lắp ren
Lõi polypropylen (PP), mặt bánh xe bằng polyvinyl clorua (PVC)
Bánh xe màu trắng xám đậm—dạng ống.

Bề mặt bánh xe: PVC polyvinyl clorua
Lõi bánh xe: PP polypropylene

Mô tả sản phẩm chỉ mang tính chất tham khảo. Sản phẩm thực tế sẽ được ưu tiên.

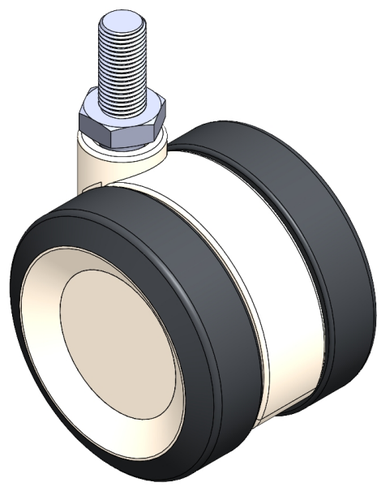

Hình ảnh có thể khác với sản phẩm gốc

Quy cách chi tiết sản phẩm

◉ đơn vị mét ○ đế quốc

Đường kính bánh xe	72.8mm
Chiều rộng bánh xe	63mm
vòng bi bánh xe	Bánh xe đi kèm với ống giữa
Thông số kỹ thuật của ren	M12-P1.75
độ dài ren	25mm
Độ lệch tâm	25.4mm
Sự can thiệp quay	136mm
Tổng chiều cao	83mm
Bán kính xoay	68mm
Độ cứng	95±5° Shore A
Tải trọng (động)	45kgs
Tải trọng (tĩnh)	67.5kgs
Nhiệt độ	-20°C to +60°C
Càng bánh xe	Xoay
Thép không gỉ	N/A
Dẫn điện	N/A
Chống tĩnh điện	N/A
Trọng lượng bánh xe đẩy	0.24kgs
Tiêu chuẩn kiểm nghiệm	ISO22883

Tổng quan ưu điểm

Độ di chuyển mượt mà	● ● ● ● ●
Chế độ im lặng	● ● ● ● ●
Bảo vệ mặt sàn	● ● ● ● ●

Bản vẽ 2D kích thước bánh xe đẩy

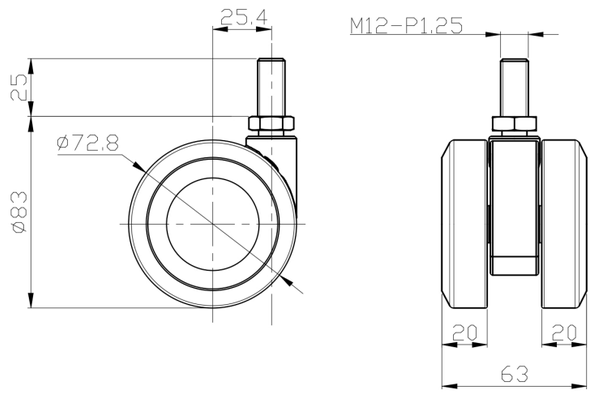

Bản vẽ 2D kích thước trục ren

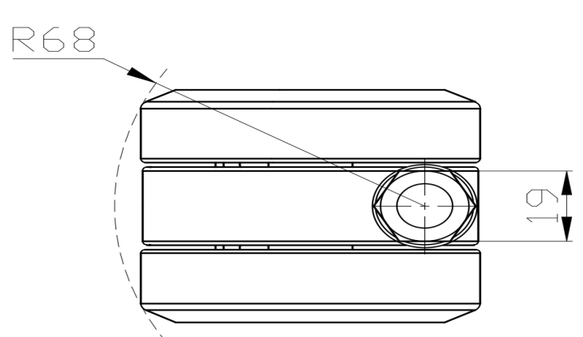

* Nếu có bất kỳ sai lệch nào giữa thông số hệ mét và thông số hệ inch, vui lòng tham khảo thông số hệ mét

© Bản quyền thuộc về 2025 DershengInternational www.dersheng.com