產品資料表

1110-YOYO 優優輪系列

優優輪片（黑深灰） 輪徑 × 輪寬 72.8 x 20mm

EAN

YJ-11100300246393

配有單煞鎖定係統的腳輪，牙心鉚合注塑輪架—M12-P1.75 聚丙烯增強料輪架，絲扣式安裝裝置 聚丙烯(PP)輪芯，聚氯乙烯(PVC)輪面 黑深灰色，輪子—中管式。

輪面：PVC 聚氯乙烯
輪芯：PP 聚丙烯

產品說明僅供參考一切以實體產品為主

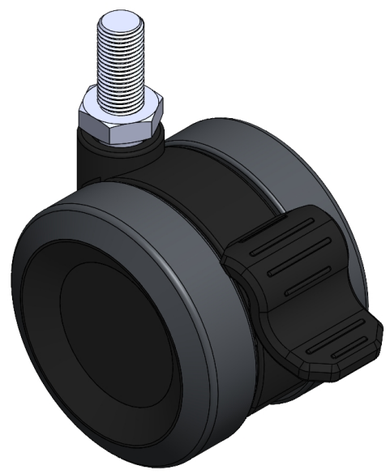

圖片可能與原始產品有所落差

產品詳細規格

◉ 公制 ○ 英制

輪徑	72.8mm
輪寬	63mm
輪子軸承	搭配中管的輪子
絲扣規格	M12-P1.75
絲扣長度	25mm
偏心距	25.4mm
旋轉干涉	170mm
總高	83mm
旋轉半徑	85mm
硬度	95±5° Shore A
荷重(動態)	45kgs
荷重(靜態)	67.5kgs
溫度	-20°C to +60°C
腳架樣式	單煞
不銹鋼	否
導電	否
抗靜電	否
腳輪重量	0.26kgs
測試標準	ISO22883

優勢簡覽

滾動順暢	●●●●●
靜音表現	●●●●●
保護地板	●●●●●

腳輪外觀尺寸2D圖檔

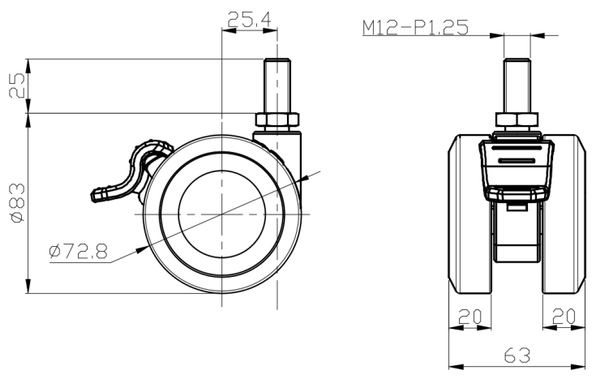

絲扣外觀尺寸2D圖檔

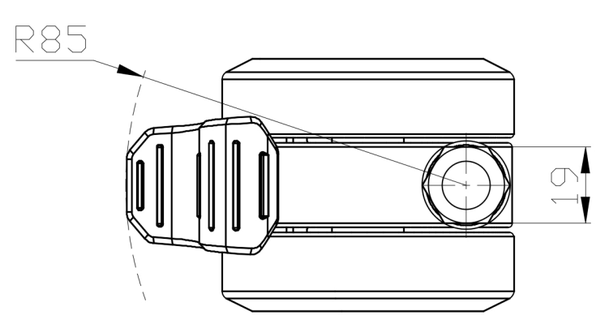

* 對公制和英制規格之間有任何偏差疑慮，請以公制規格為主。

© 版權所有 2025 得胜上好輪 www.dersheng.com