產品資料表

1110-2 傢俱水晶輪系列

水晶輪 (黑透) 輪徑 × 輪寬 76 x 23.5mm

EAN

YJ-11100300955014

活動式腳輪，牙心鉚合沖壓腳架—M8-P1.25 表面電著，絲扣式安裝裝置 聚丙烯輪芯，高品質聚安酯輪面 黑透色，輪子軸承—精密滾珠。

輪面:高品質聚安酯
輪芯:聚丙烯

產品說明僅供參考一切以實體產品為主



圖片可能與原始產品有所落差

產品詳細規格

◉ 公制 ○ 英制

輪徑	76mm
輪寬	23.5mm
輪子軸承	搭配滾珠軸承的輪子
絲扣規格	M8-P1.25
絲扣長度	15mm
偏心距	21mm
旋轉干涉	118mm
總高	97mm
旋轉半徑	59mm
硬度	80±5° Shore A
荷重(動態)	50kgs
荷重(靜態)	75kgs
溫度	-20°C to +70°C
腳架樣式	活動
不銹鋼	否
導電	否
抗靜電	否
腳輪重量	0.22kgs
測試標準	ISO22883

優勢簡覽

滾動順暢	●●●●●
靜音表現	●●●●●
保護地板	●●●●●

腳輪外觀尺寸2D圖檔

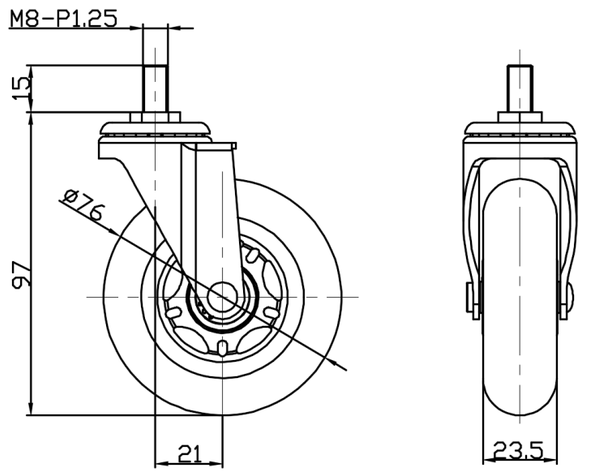

絲扣外觀尺寸2D圖檔

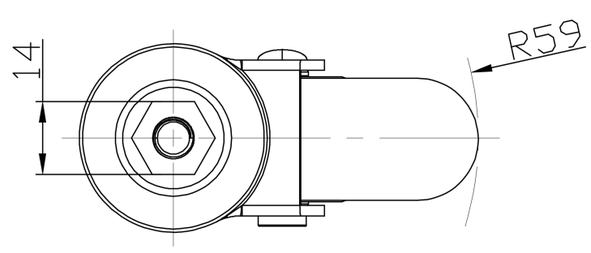

* 對公制和英制規格之間有任何偏差疑慮，請以公制規格為主。

© 版權所有 2025 得胜上好輪 www.dersheng.com