产品资料表

1110-YOYO 优优轮系列

优优轮片（黑深灰） 轮径 × 轮宽 100 x 22mm

EAN

YJ-11100400246123

配有单煞式锁定系统的脚轮，牙心铆合注塑轮架—3/8"-16
聚丙烯增强料轮架，丝扣式安装装置
聚丙烯(PP)轮芯，聚氯乙烯(PVC)轮面
黑深灰色，轮子轴承—精密滚珠。

轮面：PVC 聚氯乙烯
轮芯：PP 聚丙烯

产品说明仅供参考一切以实体产品为主

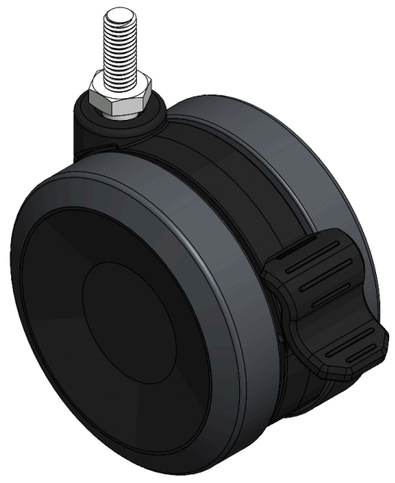

图片可能与原始产品有所落差

产品详细规格

◉ 公制 ○ 英制

轮径	100mm
轮宽	68mm
轮子轴承	搭配滚珠轴承的轮子
丝扣规格	3/8 " -16
丝扣长度	25mm
偏心距	32mm
旋转干涉	212mm
总高	108.5mm
旋转半径	106mm
硬度	95±5° Shore A
荷重(动态)	100kgs
荷重(静态)	150kgs
温度	-20°C to +60°C
脚架样式	单煞
不锈钢	否
导电	否
抗静电	否
脚轮重量	0.51kgs
测试标准	ISO22883

优势简览

滚动顺畅	●●●●●
静音表现	●●●●●
保护地板	●●●●●

脚轮外观尺寸2D图档

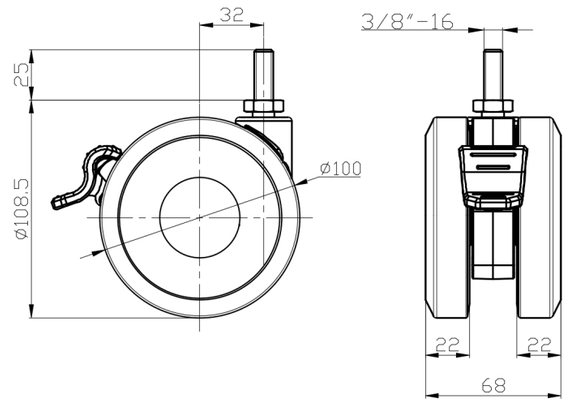

丝扣外观尺寸2D图档

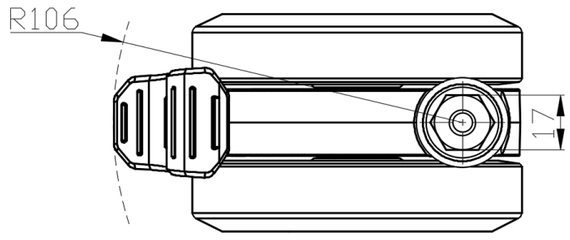

* 对公制和英制规格之间有任何偏差疑虑，请以公制规格为主。

© 版权所有 2026 得胜上好轮 www.dersheng.com