產品數據表

1110-YOYO 優優輪系列

優優輪片（白深灰） 輪徑 × 輪寬 100 x 22mm

EAN

YJ-11100400246143



圖片可能與原始產品有所落差

產品詳細規格

◉ 公制 ○ 英制

輪徑	100mm
輪寬	68mm
輪子軸承	搭配滾珠軸承的輪子
絲扣規格	3/8 " -16
絲扣長度	

Notice : Undefined variable: mb033a in **C:\xampp\htdocs\derweb\der-1110-TW-YJ2025080910.php** on line **1533**

25mm

不銹鋼	否
導電	否
抗靜電	否

優勢簡覽

滾動順暢	●●●●●
靜音表現	●●●●●
保護地板	●●●●●

腳輪外觀尺寸2D圖檔

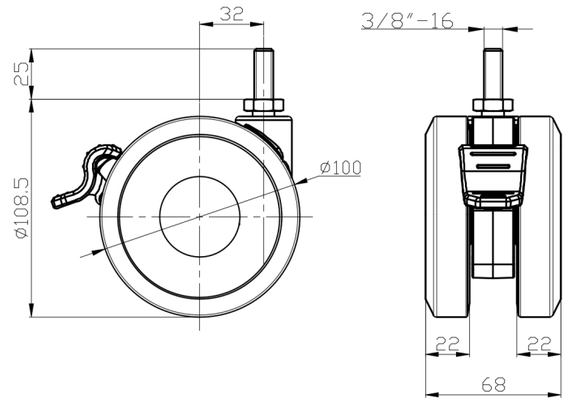

絲扣外觀尺寸2D圖檔

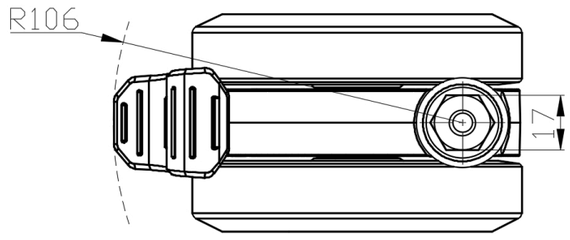

* 對公制和英制規格之間有任何偏差疑慮，請以公制規格為主。

© 版權所有 2026 得胜上好輪 www.dersheng.com

Warning: A non-numeric value encountered in **C:\xampp\htdocs\derweb\der-1110-TW-YJ2025080910.php** on line **3133**

Warning: A non-numeric value encountered in **C:\xampp\htdocs\derweb\der-1110-TW-YJ2025080910.php** on line **3134**