1110-YOYO 優優輪系列

優優輪片（白深灰） 輪徑 × 輪寬 100 x 22mm

EAN

YJ-11100400247023

活動式腳輪，插心鉚合沖壓腳架—∅11x22L 聚丙烯增強料輪架，插心式安裝裝置 聚丙烯(PP)輪芯，聚氯乙烯(PVC)輪面 白深灰色，輪子軸承—精密滾珠。

輪面：PVC 聚氯乙烯
輪芯：PP 聚丙烯

產品說明僅供參考一切以實體產品為主

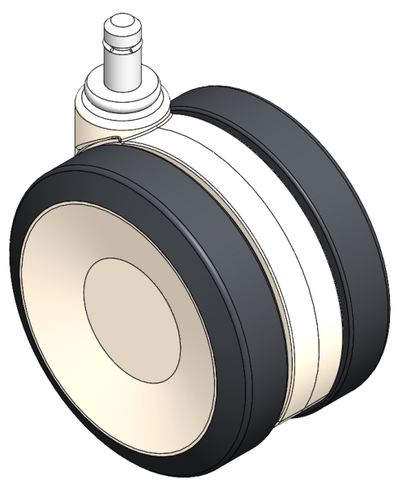

圖片可能與原始產品有所落差

產品詳細規格

◉ 公制 ○ 英制

輪徑	100mm
輪寬	68mm
輪子軸承	搭配滾珠軸承的輪子
插桿直徑	11mm
插桿長度	22mm
偏心距	32mm
旋轉干涉	176mm
總高	105.5mm
旋轉半徑	88mm
硬度	95±5° Shore A
荷重(動態)	100kgs
荷重(靜態)	150kgs
溫度	-20°C to +60°C
腳架樣式	活動
不銹鋼	否
導電	否
抗靜電	否
腳輪重量	0.49kgs
測試標準	ISO22883

優勢簡覽

滾動順暢	●●●●●
靜音表現	●●●●●
保護地板	●●●●●

腳輪外觀尺寸2D圖檔

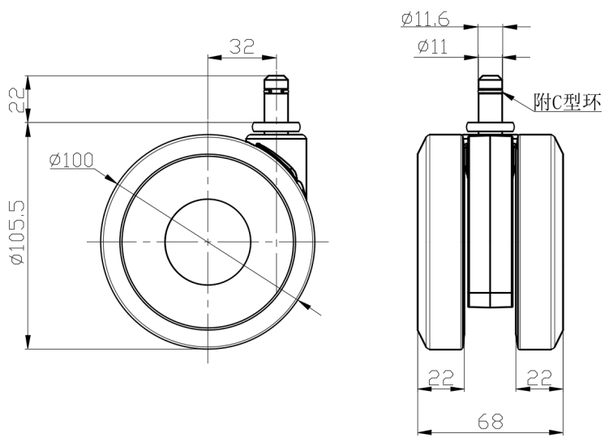

插桿外觀尺寸2D圖檔

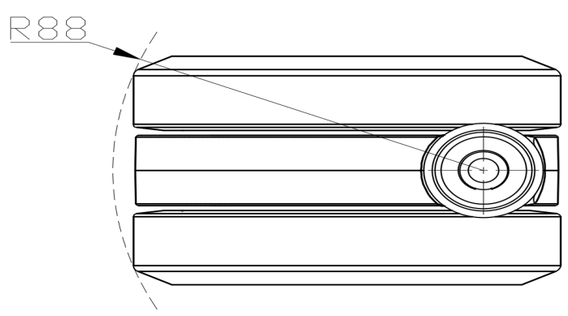

*對公制和英制規格之間有任何偏差疑慮，請以公制規格為主。

© 版權所有 2025 得胜上好輪 www.dersheng.com