Bảng dữ liệu sản phẩm

1117 Series — LOẠI CÀNG XANH

Bánh xe gió bánh xe bơm hơi (Đen) đường kính bánh xe × chiều rộng bánh xe 216 x 65mm

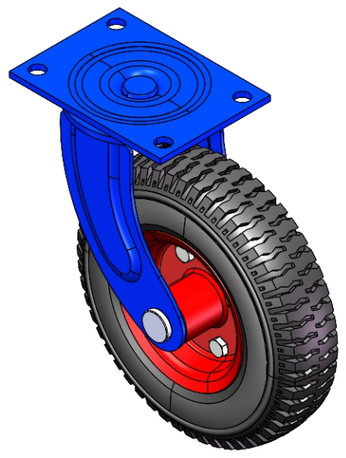

Hình ảnh có thể khác với sản phẩm gốc

YJ-11170800012011

Bánh xe xoay với đế đinh tán và khung dập.
Hoàn thiện sơn màu xanh, hệ thống lắp đặt trên đế (5T).
Lõi bánh xe bằng sắt, mặt lốp cao su đàn hồi chất lượng cao; cao su chịu lực tốt và chống mài mòn.
Vòng bi bánh xe màu đen—vòng bi chính xác.

Bề mặt bánh xe: cao su đàn hồi chất lượng cao

Lõi bánh xe: lõi sắt

Mô tả sản phẩm chỉ mang tính chất tham khảo. Sản phẩm thực tế sẽ được ưu tiên.

Quy cách chi tiết sản phẩm

◉ đơn vị mét ○ đế quốc

Đường kính bánh xe	216mm
Chiều rộng bánh xe	65mm
vòng bi bánh xe	Bánh xe trang bị vòng bi bi
Quy cách tấm lắp	144 x 105mm
khoảng cách các lỗ trên tấm nền	120 x 75mm
Khoảng cách các lỗ lắp	13mm
Độ lệch tâm	63mm
Sự can thiệp quay	340mm
Tổng chiều cao	252mm
Bán kính xoay	170mm
Độ cứng	75±5° Shore A
Tải trọng (động)	100kgs
Tải trọng (tĩnh)	150kgs
Nhiệt độ	-20°C to +70°C
Càng bánh xe	Xoay
Thép không gỉ	N/A
Dẫn điện	N/A
Chống tĩnh điện	N/A
Trọng lượng bánh xe đẩy	3.02kgs
Tiêu chuẩn kiểm nghiệm	ISO22883

Tổng quan ưu điểm

Độ di chuyển mượt mà	● ● ● ● ○
Chế độ im lặng	● ● ● ● ●
Bảo vệ mặt sàn	● ● ● ● ●

Bản vẽ 2D kích thước bánh xe đẩy

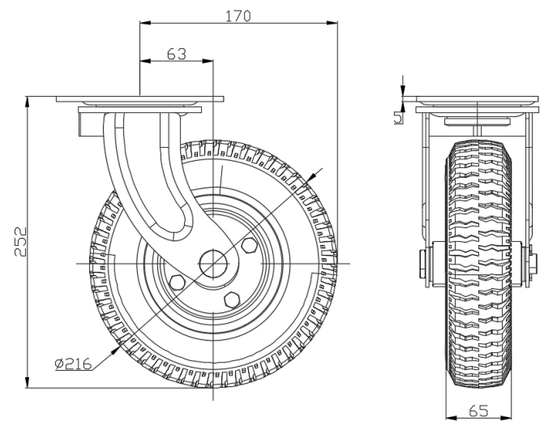

Bản vẽ 2D kích thước tấm lắp

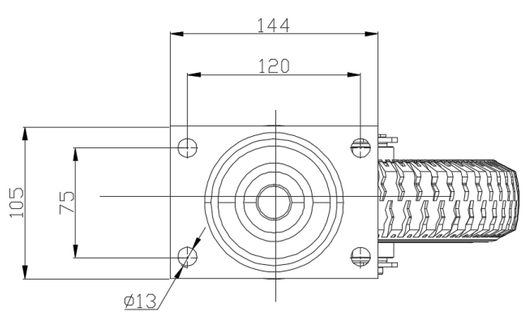

* Nếu có bất kỳ sai lệch nào giữa thông số hệ mét và thông số hệ inch, vui lòng tham khảo thông số hệ mét

© Bản quyền thuộc về 2025 DershengInternational www.dersheng.com