1117 Series — LOẠI CÀNG XANH

Bánh xe chống cháy nổ Đường kính bánh xe × chiều rộng bánh xe 208 x53.5 mm

YJ-11170800431011

Bánh xe cố định, khung thép hàn
Hoàn thiện sơn màu xanh, lắp đế (5T)
Đùm Q235, gai cao su đàn hồi chất lượng cao
Đen, vòng bi bánh xe—hạt thép mạ crôm.

Bề mặt bánh xe: cao su đàn hồi chất lượng cao
Lõi bánh xe: lõi sắt

Mô tả sản phẩm chỉ mang tính chất tham khảo. Sản phẩm thực tế sẽ được ưu tiên.

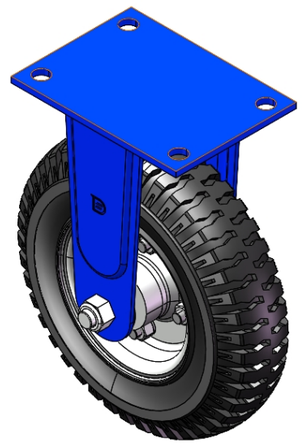

Hình ảnh có thể khác với sản phẩm gốc

Quy cách chi tiết sản phẩm

◉ đơn vị mét ○ đế quốc

Đường kính bánh xe	208mm
Chiều rộng bánh xe	53.5mm
vòng bi bánh xe	Bánh xe trang bị vòng bi bi
Quy cách tấm lắp	144 x 105mm
khoảng cách các lỗ trên tấm nền	120 x 75mm
Khoảng cách các lỗ lắp	13mm
Tổng chiều cao	248mm
Độ cứng	75±5° Shore D
Tải trọng (động)	150kgs
Tải trọng (tĩnh)	225kgs
Nhiệt độ	-20°C to +80°C
Càng bánh xe	Cố định
Thép không gỉ	N/A
Dẫn điện	N/A
Chống tĩnh điện	N/A
Trọng lượng bánh xe đẩy	3.43kgs
Tiêu chuẩn kiểm nghiệm	ISO22883

Tổng quan ưu điểm

Độ di chuyển mượt mà	● ● ● ● ●
Chế độ im lặng	● ● ○ ○ ○
Bảo vệ mặt sàn	● ● ○ ○ ○

Bản vẽ 2D kích thước bánh xe đẩy

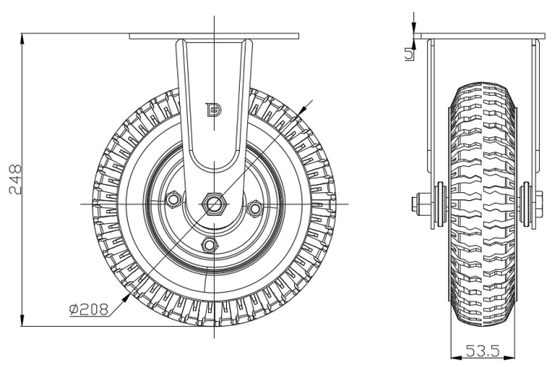

Bản vẽ 2D kích thước tấm lắp

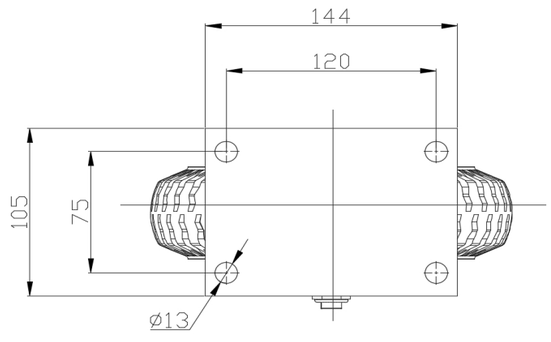

* Nếu có bất kỳ sai lệch nào giữa thông số hệ mét và thông số hệ inch, vui lòng tham khảo thông số hệ mét

© Bản quyền thuộc về 2025 DershengInternational www.dersheng.com