Bảng dữ liệu sản phẩm

1124Series — 1-1/2" LOẠI CÀNG KIỂU DF

Bánh PU (bánh phẳng màu đỏ) đường kính bánh × chiều rộng bánh 100 × 34 mm

EAN

YJ-11240400332123

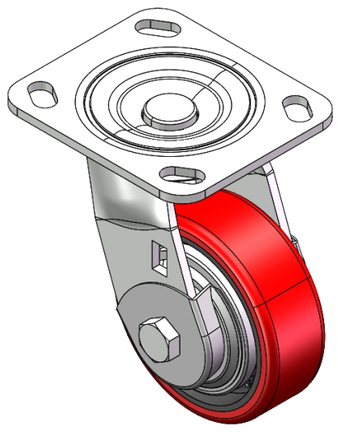

Hình ảnh có thể khác với sản phẩm gốc

Bánh xe xoay, đế bánh xe được tán đinh tán với chân bánh xe dập và lỗ hình chữ D
Hoàn thiện mạ kẽm, hệ thống lắp đế bánh xe (4.5T)
Lõi gang, mặt lốp polyurethane chất lượng cao
Vòng bi bánh xe màu đỏ phay—vòng bi chính xác, với nắp bánh xe chống quấn đặc biệt

Mặt bánh xe: Được làm bằng polyurethane chất lượng cao
Lõi bánh xe: lõi gang

Mô tả sản phẩm chỉ mang tính chất tham khảo. Sản phẩm thực tế sẽ được ưu tiên.

Quy cách chi tiết sản phẩm

◉ đơn vị mét ○ đế quốc

Đường kính bánh xe	100mm
Chiều rộng bánh xe	34mm
vòng bi bánh xe	Bánh xe trang bị vòng bi bi
Quy cách tấm lắp	115 x 100mm
khoảng cách các lỗ trên tấm nền	85 x 70mm
Khoảng cách các lỗ lắp	20 x 11mm
Độ lệch tâm	30mm
Sự can thiệp quay	160mm
Tổng chiều cao	142mm
Bán kính xoay	80mm
Độ cứng	93±5° Shore A
Tải trọng (động)	200kgs
Tải trọng (tĩnh)	300kgs
Nhiệt độ	-20°C to +70°C
Càng bánh xe	Xoay
Thép không gỉ	N/A
Dẫn điện	N/A
Chống tĩnh điện	N/A
Trọng lượng bánh xe đẩy	1.97kgs
Tiêu chuẩn kiểm nghiệm	ISO22883

Tổng quan ưu điểm

Độ di chuyển mượt mà	● ● ● ○ ○
Chế độ im lặng	● ● ● ● ○
Bảo vệ mặt sàn	● ● ● ● ○

Bản vẽ 2D kích thước bánh xe đẩy

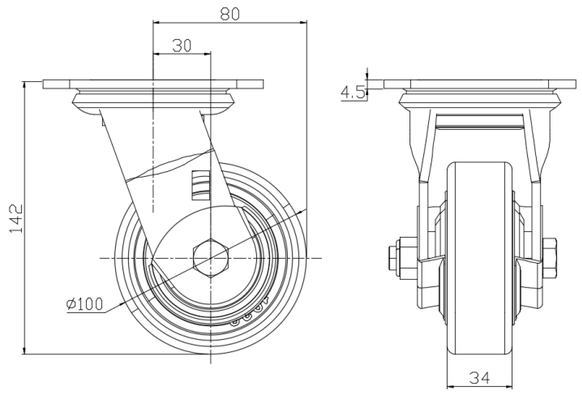

Bản vẽ 2D kích thước tấm lắp

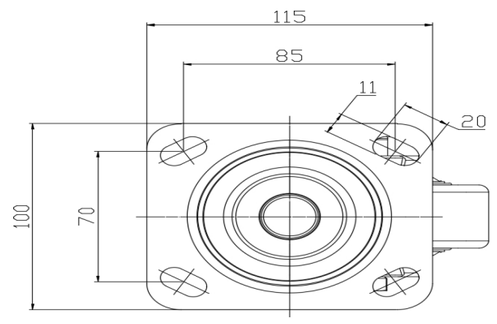

* Nếu có bất kỳ sai lệch nào giữa thông số hệ mét và thông số hệ inch, vui lòng tham khảo thông số hệ mét

© Bản quyền thuộc về 2025 DershengInternational www.dersheng.com