Bảng dữ liệu sản phẩm

1124Series — 1-1/2" LOẠI CÀNG KIỂU DF

Bánh xe chống cháy nổ Đường kính bánh xe × chiều rộng bánh xe 208 x53.5 mm

D

YJ-11240800434013

Bánh xe có hệ thống phanh và khóa ở giữa. Đế bánh xe có chân đinh tán, dập và lỗ hình chữ D.
Hoàn thiện mạ kẽm, hệ thống lắp đế bánh xe (4.5T).
Đùm Q235 với gai cao su đàn hồi chất lượng cao.
Vòng bi bánh xe màu đen với hạt thép mạ crôm.

Bề mặt bánh xe: cao su đàn hồi chất lượng cao

Lõi bánh xe: lõi sắt

Mô tả sản phẩm chỉ mang tính chất tham khảo. Sản phẩm thực tế sẽ được ưu tiên.



Hình ảnh có thể khác với sản phẩm gốc

Quy cách chi tiết sản phẩm

◉ đơn vị mét ○ đế quốc

Đường kính bánh xe	208mm
Chiều rộng bánh xe	53.5mm
vòng bi bánh xe	Bánh xe trang bị vòng bi bi
Quy cách tấm lắp	115 x 100mm
khoảng cách các lỗ trên tấm nền	85 x 70mm
Khoảng cách các lỗ lắp	20 x 11mm
Độ lệch tâm	45mm
Sự can thiệp quay	334mm
Tổng chiều cao	243mm
Bán kính xoay	167mm
Độ cứng	82±5° Shore D
Tải trọng (động)	150kgs
Tải trọng (tĩnh)	225kgs
Nhiệt độ	-25°C to +80°C
Càng bánh xe	Khóa sau
Thép không gỉ	N/A
Dẫn điện	N/A
Chống tĩnh điện	N/A
Trọng lượng bánh xe đẩy	4.10kgs
Tiêu chuẩn kiểm nghiệm	ISO22883

Tổng quan ưu điểm

Độ di chuyển mượt mà	● ● ● ● ●
Chế độ im lặng	● ● ○ ○ ○
Bảo vệ mặt sàn	● ● ○ ○ ○

Bản vẽ 2D kích thước bánh xe đẩy

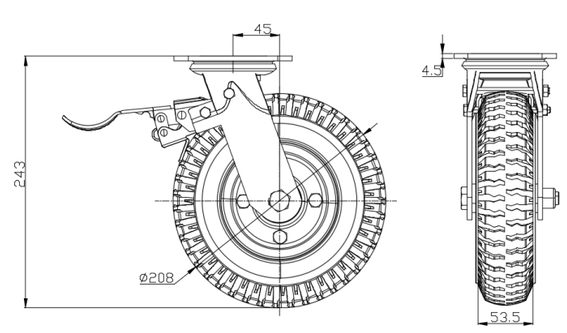

Bản vẽ 2D kích thước tấm lắp

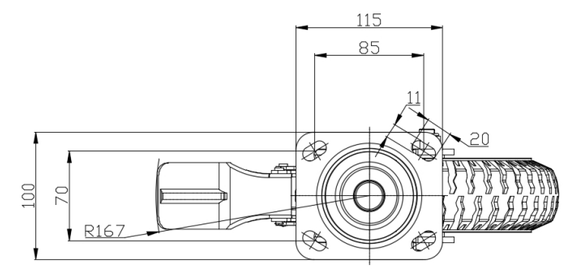

* Nếu có bất kỳ sai lệch nào giữa thông số hệ mét và thông số hệ inch, vui lòng tham khảo thông số hệ mét

© Bản quyền thuộc về 2025 DershengInternational www.dersheng.com