產品資料表

1124 DF型系列

風硬全效輪(灰弧) 輪徑 × 輪寬 202 × 50mm

EAN

YJ-11240800452013

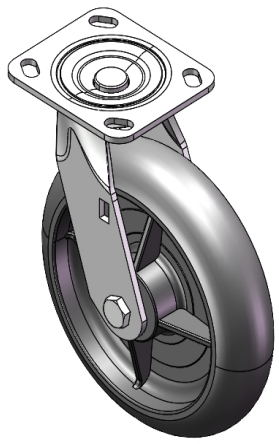

圖片可能與原始產品有所落差

活動式腳輪，底板鉚合沖壓腳架 —D 型孔 表面鍍鋅，底板式（4.5T）安裝裝置 耐衝擊聚丙烯輪芯，熱塑性彈性體（TPR）輪面 珠光深灰色，輪子軸承 — 精密滾珠。

輪面：熱塑性橡膠彈性體（TPR）
輪芯：採用優質耐衝擊聚丙烯

產品說明僅供參考一切以實體產品為主

產品詳細規格

◉ 公制 ○ 英制

輪徑	202mm
輪寬	50mm
輪子軸承	搭配滾珠軸承的輪子
底板規格	115 x 100mm
底板孔距	85 x 70mm
底板孔徑	20 x 11mm
偏心距	45mm
旋轉干涉	292mm
總高	241mm
旋轉半徑	146mm
硬度	72±5° Shore A
荷重(動態)	180kgs
荷重(靜態)	270kgs
溫度	-20°C to +60°C
腳架樣式	活動
不銹鋼	否
導電	否
抗靜電	否
腳輪重量	2.48kgs

優勢簡覽

滾動順暢	●●●●●
靜音表現	●●●●●
保護地板	●●●●●

腳輪外觀尺寸2D圖檔

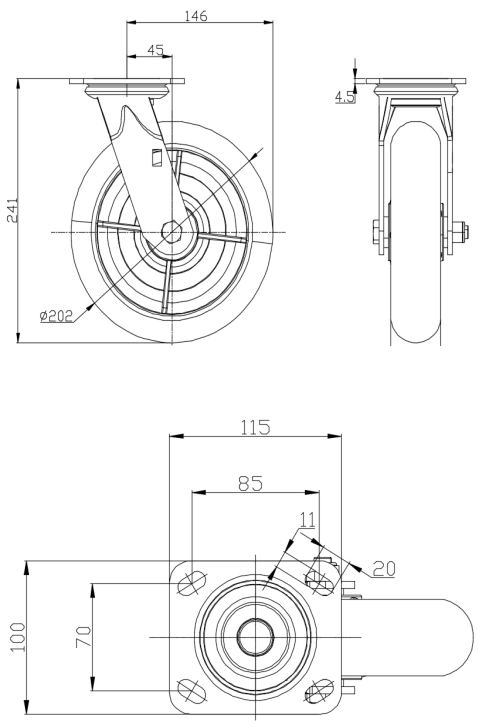

* 對公制和英制規格之間有任何偏差疑慮，請以公制規格為主。

© 版權所有 2026 得陞上好輪 www.dersheng.com