Bảng dữ liệu sản phẩm

1129 Series — BÁNH XE Y TẾ

Đường kính bánh xe PPR(Ngọc trai màu xám đậm) cổ điển × chiều rộng bánh xe 125 x 31mm

EAN

YJ-11290500266953

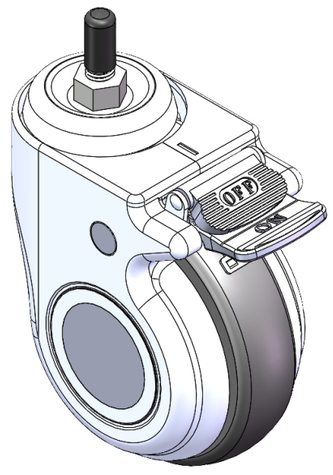

Hình ảnh có thể khác với sản phẩm gốc

Bánh xe cố định có phanh, chân đế đóng đinh tán ren—M12-P1.75
Bề mặt mạ kẽm, thiết bị lắp ren + bộ bảo vệ ren
Lõi bánh xe bằng polypropylen chống va đập, bề mặt bánh xe bằng chất đàn hồi nhiệt dẻo (TPR)
Vòng bi bánh xe màu xám đậm, màu ngọc trai—vòng bi chính xác.

Mặt bánh xe: Cao su nhiệt dẻo đàn hồi (TPR)

Lõi bánh xe: Được làm bằng polypropylen chống va đập chất lượng cao

Mô tả sản phẩm chỉ mang tính chất tham khảo. Sản phẩm thực tế sẽ được ưu tiên.

Quy cách chi tiết sản phẩm

◉ đơn vị mét ○ đế quốc

Đường kính bánh xe	125mm
Chiều rộng bánh xe	31mm
vòng bi bánh xe	Bánh xe trang bị vòng bi bi
Thông số kỹ thuật của ren	M12-P1.75
độ dài ren	29mm
Tổng chiều cao	162mm
Độ cứng	82±5° Shore A
Tải trọng (động)	110kgs
Tải trọng (tĩnh)	165kgs
Nhiệt độ	-20°C to +60°C
Càng bánh xe	Khóa định hướng
Thép không gỉ	N/A
Dẫn điện	N/A
Chống tĩnh điện	N/A
Trọng lượng bánh xe đẩy	0.96kgs
Tiêu chuẩn kiểm nghiệm	ISO22883

Tổng quan ưu điểm

Độ di chuyển mượt mà	● ● ● ● ○
Chế độ im lặng	● ● ● ● ○
Bảo vệ mặt sàn	● ● ● ● ●

Bản vẽ 2D kích thước bánh xe đẩy

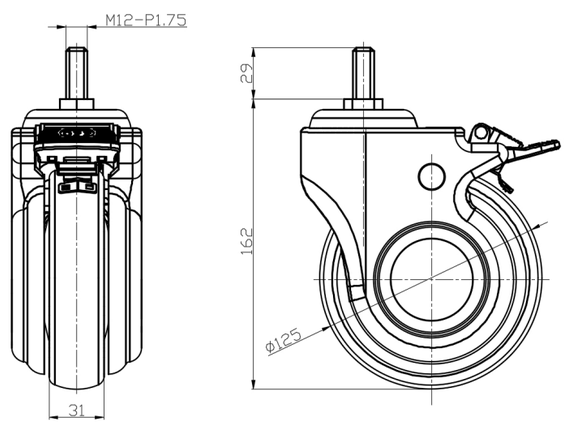

Bản vẽ 2D kích thước trục ren

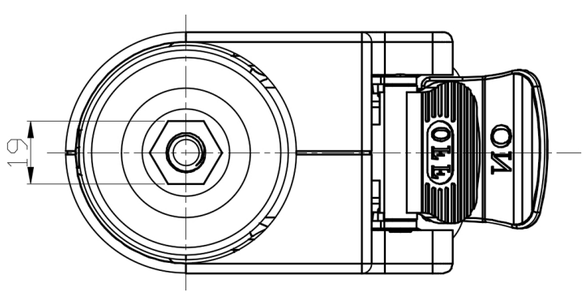

* Nếu có bất kỳ sai lệch nào giữa thông số hệ mét và thông số hệ inch, vui lòng tham khảo thông số hệ mét

© Bản quyền thuộc về 2025 DershengInternational www.dersheng.com