產品數據表

1129 醫療系列

AQPU輪(灰弧) 輪徑 × 輪寬 125 x 31mm

EAN

YJ-11290500605026

活動式腳輪，牙心鉚合沖壓腳架—M16-P2
表面鍍鉻，絲扣式安裝裝置
鋁芯，高品質聚氨酯輪面
灰色，輪子軸承—精密滾珠。

輪面：高品質聚氨酯製成
輪芯：鋁芯

產品說明僅供參考一切以實體產品為主

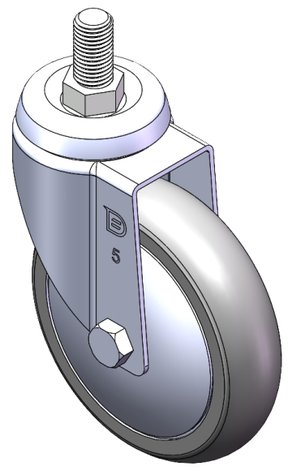

圖片可能與原始產品有所落差

產品詳細規格

◉ 公制 ○ 英制

輪徑	125mm
輪寬	31mm
輪子軸承	搭配滾珠軸承的輪子
絲扣規格	M16-P2
絲扣長度	30mm
偏心距	35.5mm
旋轉干涉	196mm
總高	162mm
旋轉半徑	98mm
硬度	77±5° Shore A
荷重(動態)	230kgs
荷重(靜態)	345kgs
溫度	-20°C to +70°C
腳架樣式	活動
不銹鋼	否
導電	否
抗靜電	否
腳輪重量	0.99kgs
測試標準	ISO22883

優勢簡覽

滾動順暢	●●●●●
靜音表現	●●●●●
保護地板	●●●●●

腳輪外觀尺寸2D圖檔

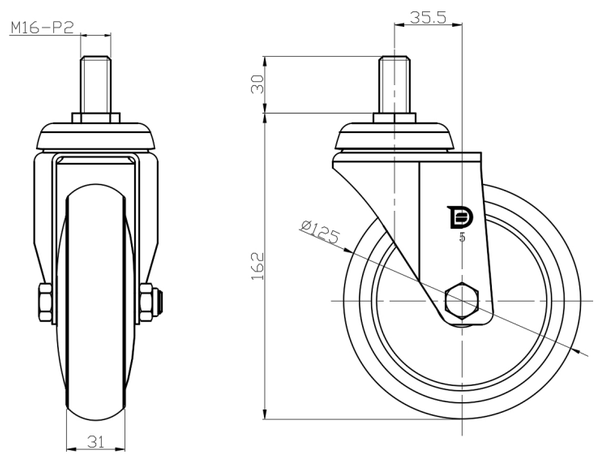

絲扣外觀尺寸2D圖檔

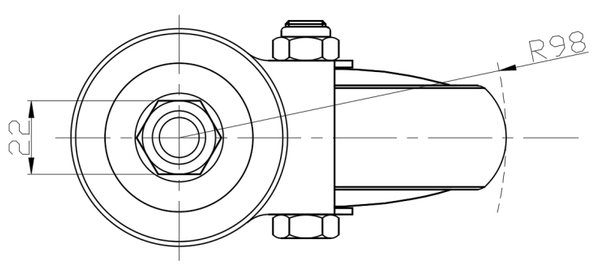

* 對公制和英制規格之間有任何偏差疑慮，請以公制規格為主。

© 版權所有 2025 得胜上好輪 www.dersheng.com