產品數據表

1139-1 高級底板系列

W全效輪(珠光深灰色) 輪徑 × 輪寬 75 x 31mm

YJ-11390300452073

活動式腳輪，底板鉚合沖壓腳架—高級孔
表面鍍鋅，底板式安裝裝置
加強式耐衝擊聚丙烯輪芯，熱塑性彈性體（TPR）輪面
珠光深灰色，輪子軸承 — 精密滾珠。

輪面：熱塑性橡膠彈性體（TPR）
輪芯：採用優質耐衝擊聚丙烯

產品說明僅供參考一切以實體產品為主

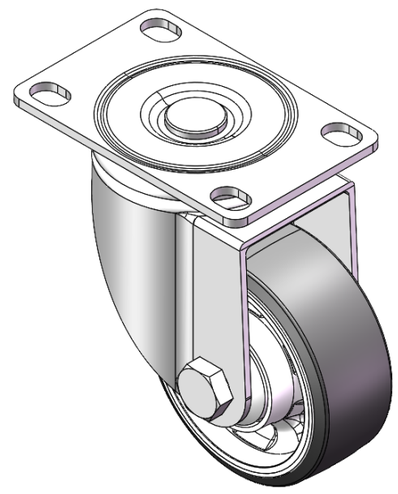

圖片可能與原始產品有所落差

產品詳細規格

◉ 公制 ○ 英制

輪徑	75mm
輪寬	31mm
輪子軸承	搭配滾珠軸承的輪子
底板規格	93 x 61mm
底板孔距	73.5 x 45mm
底板孔徑	12.9 x 9.5mm
偏心距	30mm
旋轉干涉	136mm
總高	106mm
旋轉半徑	68mm
硬度	72±5° Shore A
荷重(動態)	110kgs
荷重(靜態)	165kgs
溫度	-20°C to +60°C
腳架樣式	活動
不銹鋼	否
導電	否
抗靜電	否
腳輪重量	0.58kgs
測試標準	ISO22883

優勢簡覽

滾動順暢	●●●●●
靜音表現	●●●●●
保護地板	●●●●●

腳輪外觀尺寸2D圖檔

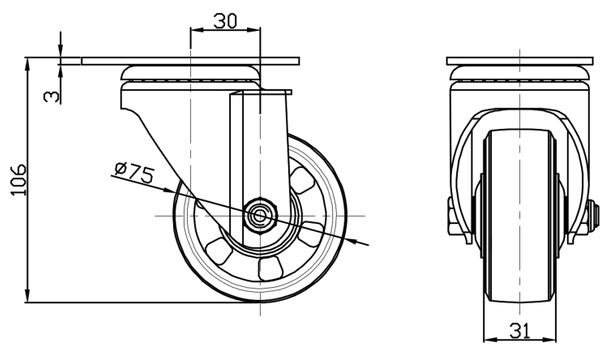

底板外觀尺寸2D圖檔

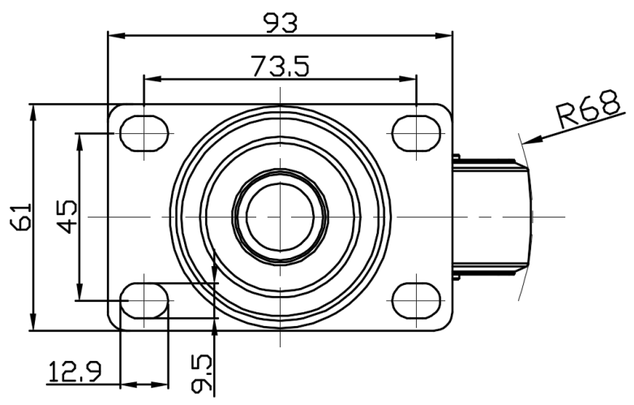

圖紙僅供參考一切以實體產品為主

* 對公制和英制規格之間有任何偏差疑慮，請以公制規格為主。

© 版權所有 2025 得胜上好輪 www.dersheng.com