產品資料表

# 1139 39系列美規腳架系列

橡膠輪 輪徑 × 輪寬 100 x 30.5mm

EAN

YJ-11390400062013

活動式腳輪，底板鉚合沖壓腳架—高級孔 表面鍍鋅，底板式（4T）安裝裝置 熱可塑性塑膠輪芯，高品質的彈性橡膠輪面 輪子—中管式

輪面：高品質的彈性橡膠
輪芯：熱塑性塑膠（PA6）

產品說明僅供參考一切以實體產品為主

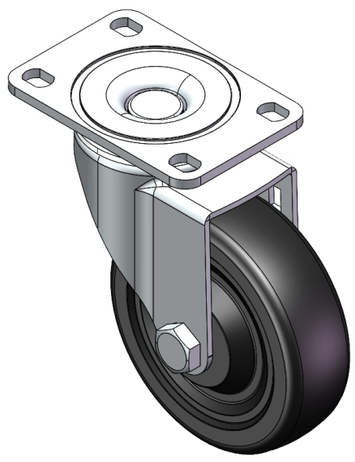

圖片可能與原始產品有所落差

## 產品詳細規格

◉ 公制 ○ 英制

| | |
|---|---|
| 輪徑 | 100mm |
| 輪寬 | 30.5mm |
| 輪子軸承 | 搭配中管的輪子 |
| 底板規格 | 95 x 65mm |
| 底板孔距 | 75 x 45mm　高級孔 |
| 底板孔徑 | 12 x 9mm |
| 偏心距 | 38mm |
| 旋轉干涉 | 176mm |
| 總高 | 130mm |
| 旋轉半徑 | 60mm |
| 硬度 | 80±5° Shore A |
| 荷重(動態) | 80kgs |
| 荷重(靜態) | 120kgs |
| 溫度 | -20°C to +120°C |
| 腳架樣式 | 活動 |
| 不銹鋼 | 否 |
| 導電 | 否 |
| 抗靜電 | 否 |
| 腳輪重量 | 0.92kgs |
| 測試標準 | ISO22883 |

## 優勢簡覽

| | |
|---|---|
| 滾動順暢 | ● ● ● ○ ○ |
| 靜音表現 | ● ● ● ● ○ |
| 保護地板 | ● ● ● ● ○ |

## 腳輪外觀尺寸2D圖檔

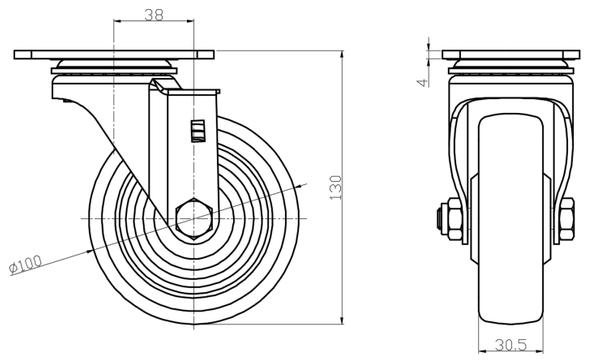


## 底板外觀尺寸2D圖檔

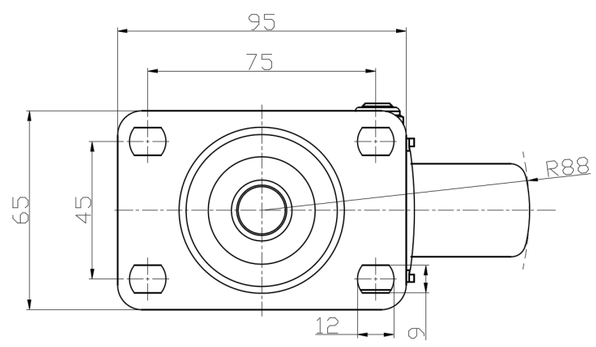


* 對公制和英制規格之間有任何偏差疑慮，請以公制規格為主。

© 版權所有 2025 得胜上好輪 www.dersheng.com