Bảng dữ liệu sản phẩm

1151-D Series — SERIES 51 TẤM LẮP CÀNG KIỂU D

Bánh xe MRC (trong suốt) Đường kính bánh xe × Chiều rộng bánh xe 125 x 40mm

EAN

YJ-11510500074043

Bánh xe có phanh kép và hệ thống khóa. Đế bánh xe được tán đinh và dập lỗ chữ D.
Hoàn thiện mạ kẽm, lắp đế bánh xe (4T).
Lõi bánh xe và gai bánh xe bằng nhựa nhiệt dẻo.
Vòng bi bánh xe—vòng bi chính xác.

Mặt bánh xe: Nhựa nhiệt dẻo (PA6)
Lõi bánh xe: Nhựa nhiệt dẻo (PA6)

Mô tả sản phẩm chỉ mang tính chất tham khảo. Sản phẩm thực tế sẽ được ưu tiên.

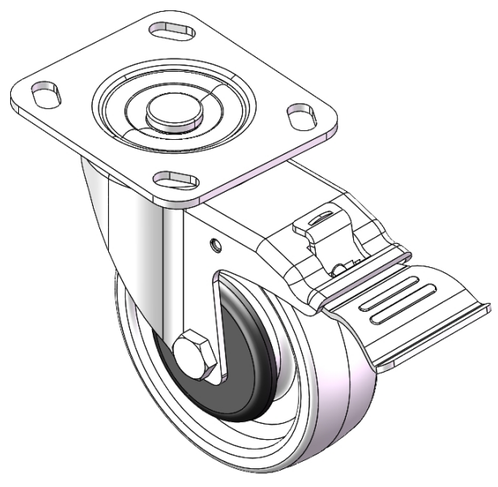

Hình ảnh có thể khác với sản phẩm gốc

Quy cách chi tiết sản phẩm

◉ đơn vị mét ○ đế quốc

Đường kính bánh xe	125mm
Chiều rộng bánh xe	40mm
vòng bi bánh xe	Bánh xe trang bị vòng bi bi
Quy cách tấm lắp	115 x 100mm
khoảng cách các lỗ trên tấm nền	85 x 70mm
Khoảng cách các lỗ lắp	20 x 11mm
Độ lệch tâm	43mm
Sự can thiệp quay	328mm
Tổng chiều cao	155mm
Bán kính xoay	164mm
Độ cứng	75±5° Shore D
Tải trọng (động)	250kgs
Tải trọng (tĩnh)	375kgs
Nhiệt độ	-20°C to +80°C
Càng bánh xe	Khóa đôi
Thép không gỉ	N/A
Dẫn điện	N/A
Chống tĩnh điện	N/A
Trọng lượng bánh xe đẩy	1.73kgs
Tiêu chuẩn kiểm nghiệm	ISO22883

Tổng quan ưu điểm

Độ di chuyển mượt mà	● ● ● ● ●
Chế độ im lặng	● ● ○ ○ ○
Bảo vệ mặt sàn	● ● ○ ○ ○

Bản vẽ 2D kích thước bánh xe đẩy

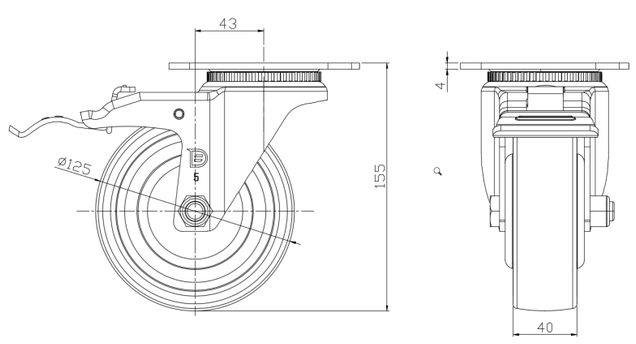

Bản vẽ 2D kích thước tấm lắp

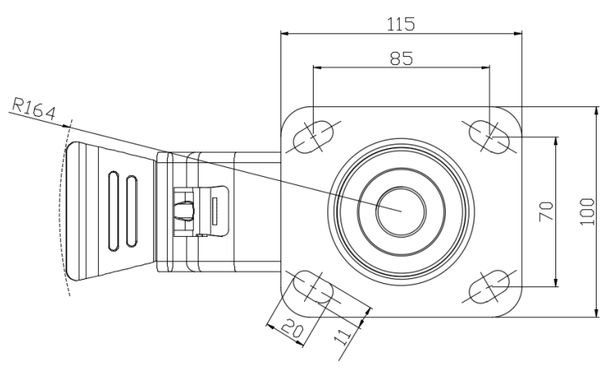

* Nếu có bất kỳ sai lệch nào giữa thông số hệ mét và thông số hệ inch, vui lòng tham khảo thông số hệ mét

© Bản quyền thuộc về 2025 DershengInternational www.dersheng.com