Bảng dữ liệu sản phẩm

1151-D Series — SERIES 51 TẤM LẮP CÀNG KIỂU D

Bánh xe phay (màu xanh lá cây) Đường kính bánh xe × Chiều rộng bánh xe 138 x 36mm

EAN

YJ-11510600141013

Bánh xe cố định, chân đế đúc nguyên khối - Lỗ chữ D
Thiết bị lắp đặt loại tấm đáy, bề mặt mạ kẽm (3.5T)
Lõi bánh xe và bề mặt bánh xe bằng gang
Xanh lá cây, vòng bi bánh xe—vòng bi chính xác.

Vành bánh xe: gang
Lõi bánh xe: gang

Mô tả sản phẩm chỉ mang tính chất tham khảo. Sản phẩm thực tế sẽ được ưu tiên.

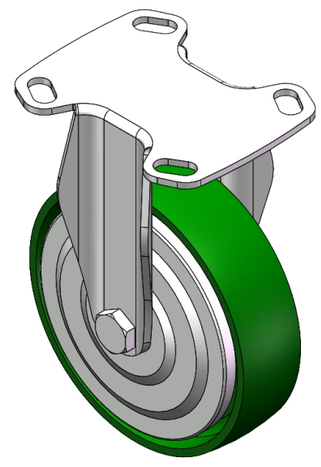

Hình ảnh có thể khác với sản phẩm gốc

Quy cách chi tiết sản phẩm

◉ đơn vị mét ○ đế quốc

Đường kính bánh xe	138mm
Chiều rộng bánh xe	36mm
vòng bi bánh xe	Bánh xe trang bị vòng bi bi
Quy cách tấm lắp	118 x 95.8mm
khoảng cách các lỗ trên tấm nền	85 x 70mm
Khoảng cách các lỗ lắp	20 x 11mm
Tổng chiều cao	182mm
Độ cứng	° Shore A
Tải trọng (động)	350kgs
Tải trọng (tĩnh)	525kgs
Nhiệt độ	-20°C to +250°C
Càng bánh xe	Cố định
Thép không gỉ	N/A
Dẫn điện	N/A
Chống tĩnh điện	N/A
Trọng lượng bánh xe đẩy	2.12kgs
Tiêu chuẩn kiểm nghiệm	ISO22883

Tổng quan ưu điểm

Độ di chuyển mượt mà	● ● ● ● ●
Chế độ im lặng	● ○ ○ ○ ○
Bảo vệ mặt sàn	● ○ ○ ○ ○

Bản vẽ 2D kích thước bánh xe đẩy

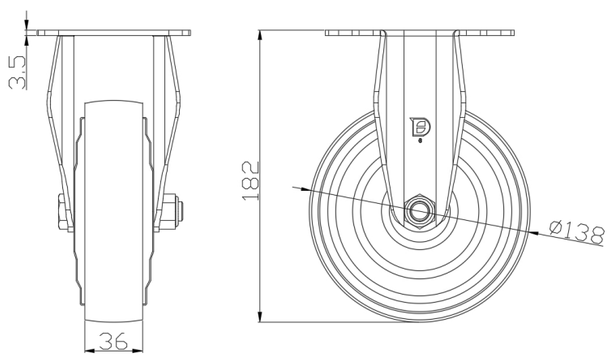

Bản vẽ 2D kích thước tấm lắp

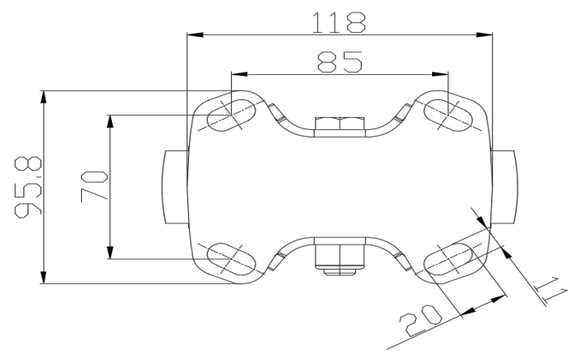

* Nếu có bất kỳ sai lệch nào giữa thông số hệ mét và thông số hệ inch, vui lòng tham khảo thông số hệ mét

© Bản quyền thuộc về 2025 DershengInternational www.dersheng.com