產品數據表

XPU系列

輪徑 × 輪寬 85 x 114mm

EAN

YJ-12036453480203

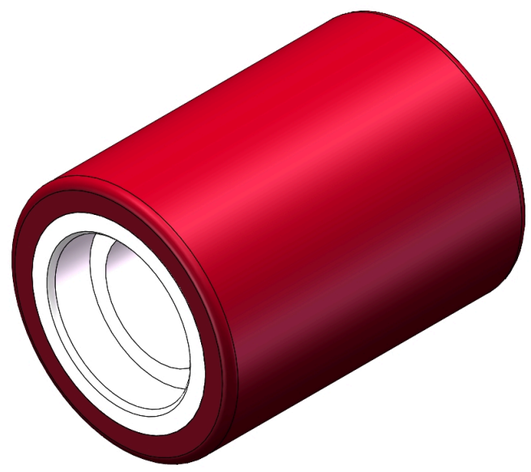

圖片可能與原始產品有所落差

具有极佳的机械性能，高速移动时能保持高荷重，好的耐磨性，不易变形
具有优秀的抗化学、溶剂及侵蚀的特性
适用于叉车、電动堆高机、重型机械、AGV和自动工業上
XPU 酒红色

內仁：铁芯
外包：高品质聚氨酯
轴承：—

產品說明僅供參考一切以實體產品為主

產品詳細規格

◉ 公制 ○ 英制

輪徑(D)	85mm
輪寬(T2)	114mm
輪子軸承	無軸承
軸承孔孔徑(d)(含軸承/中管)	—
軸承孔孔徑(S)(未含軸承/中管)	52mm
軸承孔深度(t)	15mm
軸心中寬(T1)	—mm
輪面硬度	92±5° Shore A
荷重(動態)	760kgs
荷重(靜態)	1140kgs
溫度	-20°C to +70°C
導電	否
抗靜電	否
輪子重量	2.2kgs
測試標準	ISO22883

優勢簡覽

滾動順暢	●●●○○
靜音表現	●●●●○
保護地板	●●●●○

單輪外觀尺寸2D圖檔

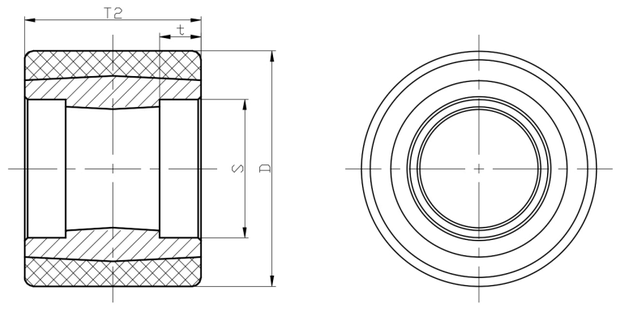

* 對公制和英制規格之間有任何偏差疑慮，請以公制規格為主。

© 版權所有 2026 得胜上好輪 www.dersheng.com